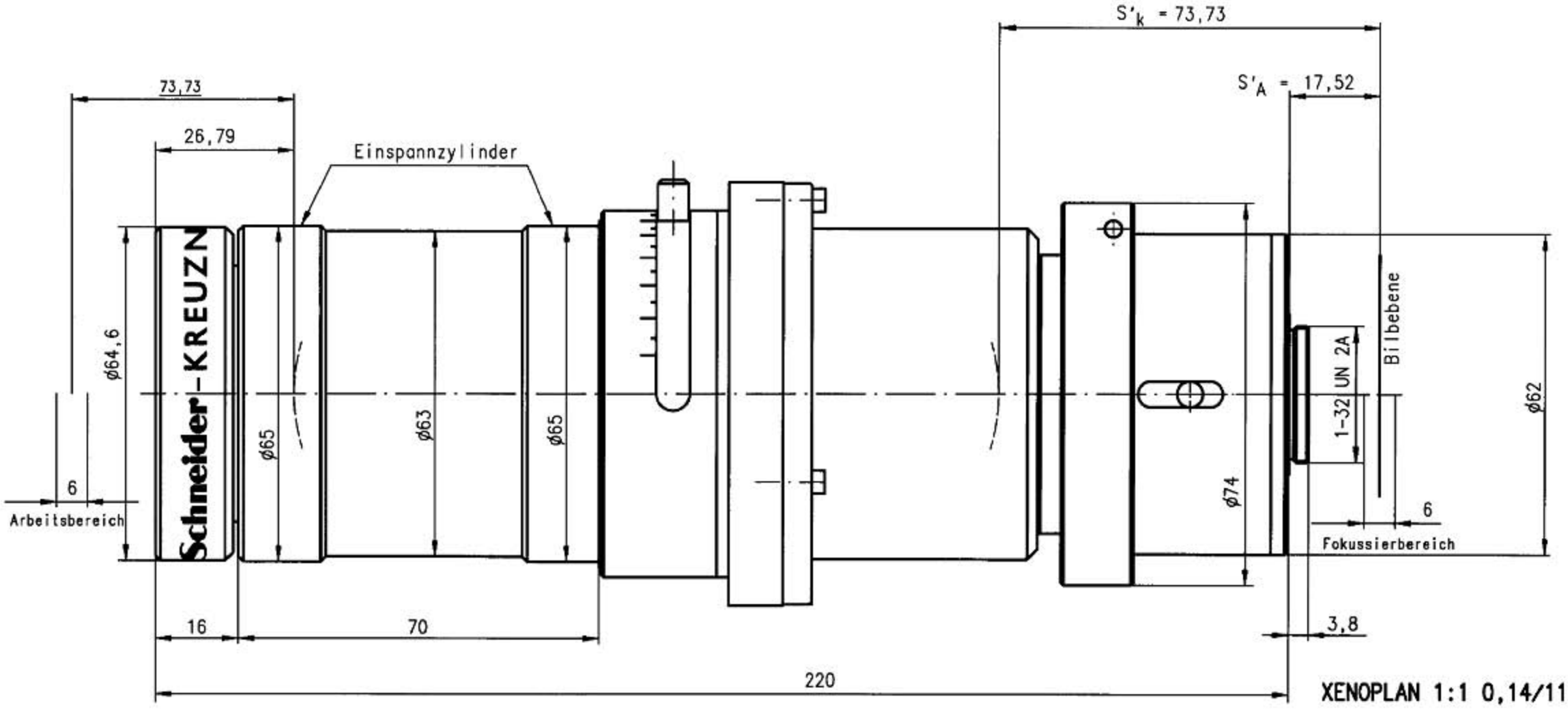
S'k = 73,73
S'A = 17,52
73,73
26,79
Einspannzylinder
Schneider-KREUZN
ø64,6
ø65
ø63
ø65
ø74
ø62
1-32 UN 2A
Bildebene
6
Arbeitsbereich
6
Fokussierbereich
16
70
3,8
220
XENOPLAN 1:1 0,14/11