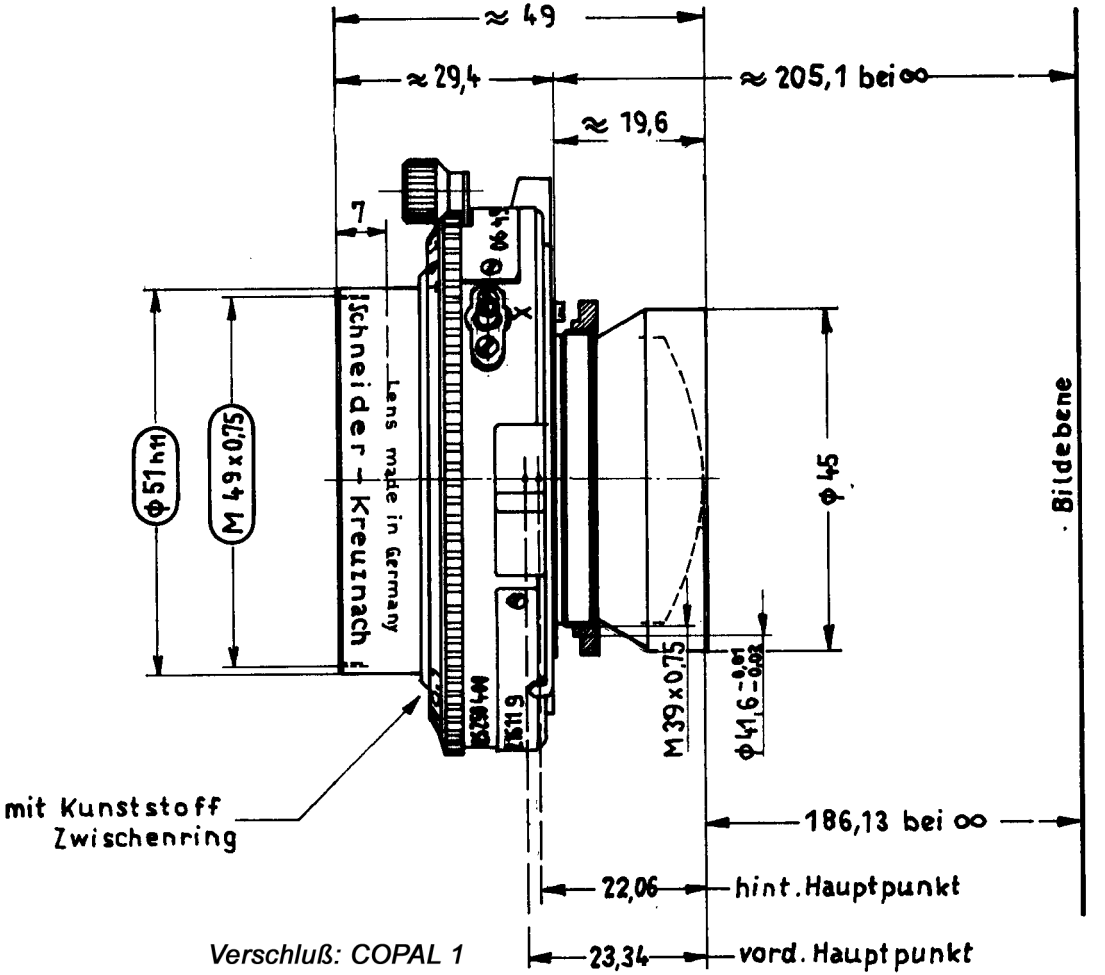

Verschluß: COPAL 1